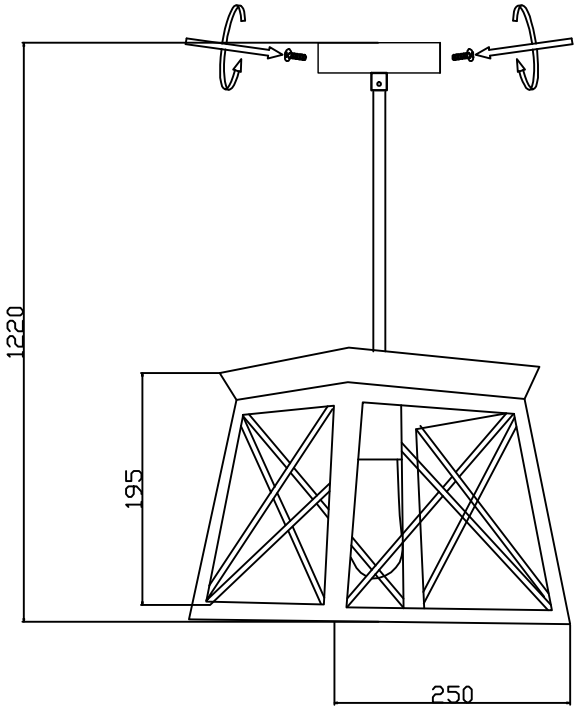3