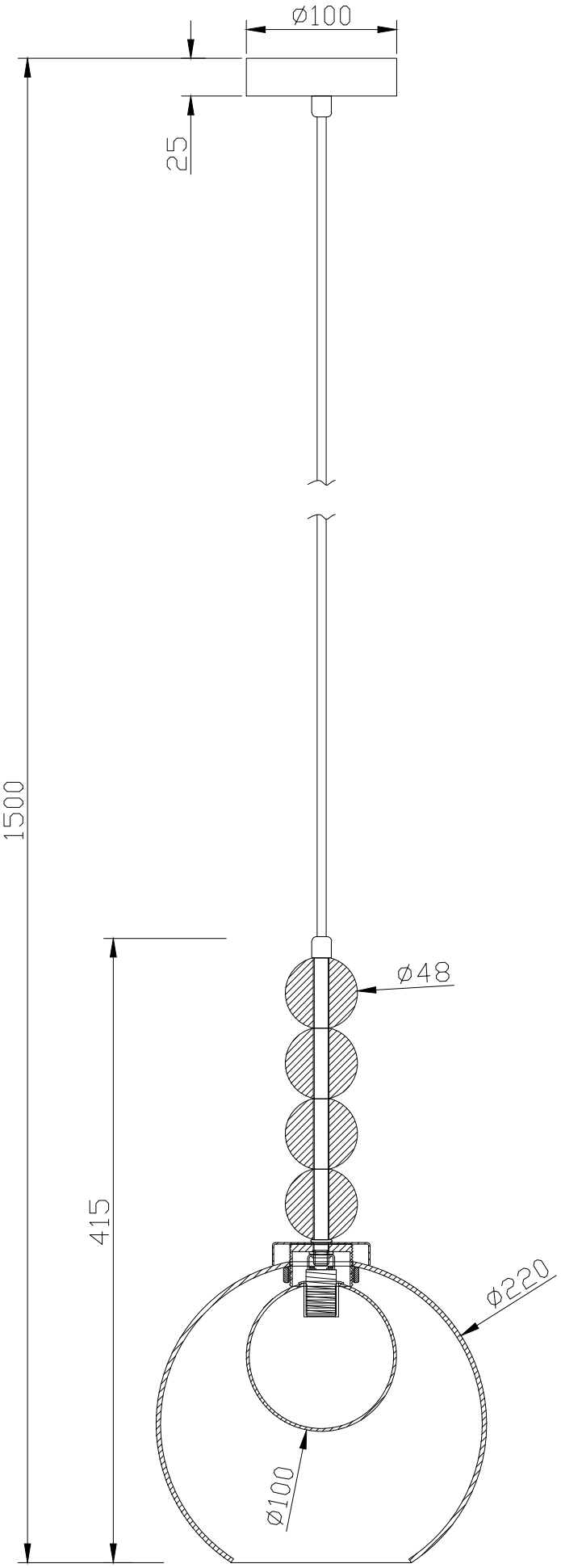
Ø100
25
1500
Ø48
415
Ø220
Ø100