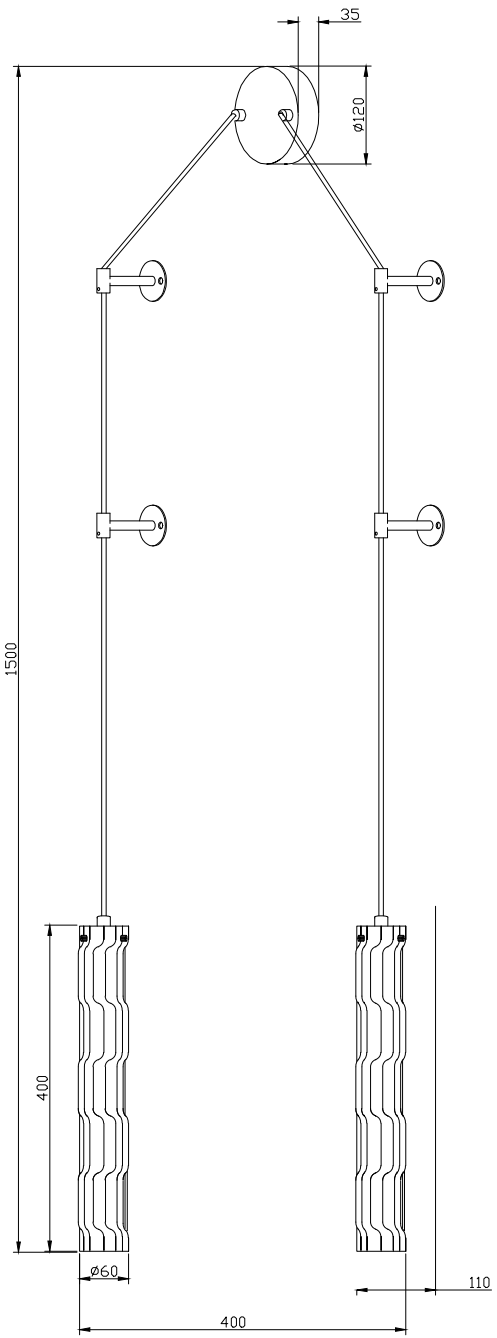
35
ø120
1500
400
ø60
110
400

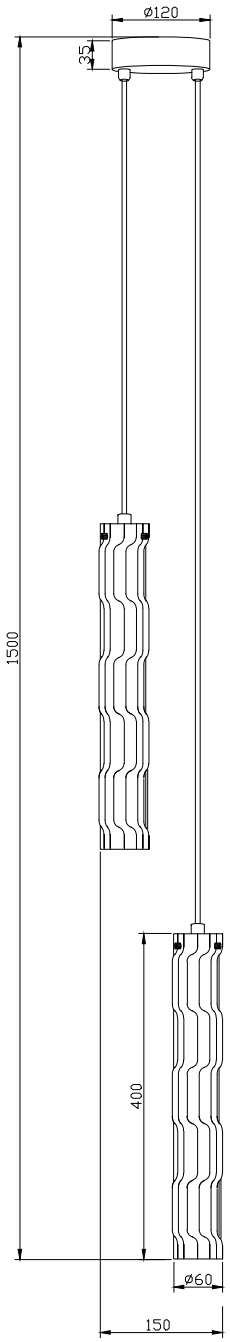
ø120
35
1500
400
ø60
150

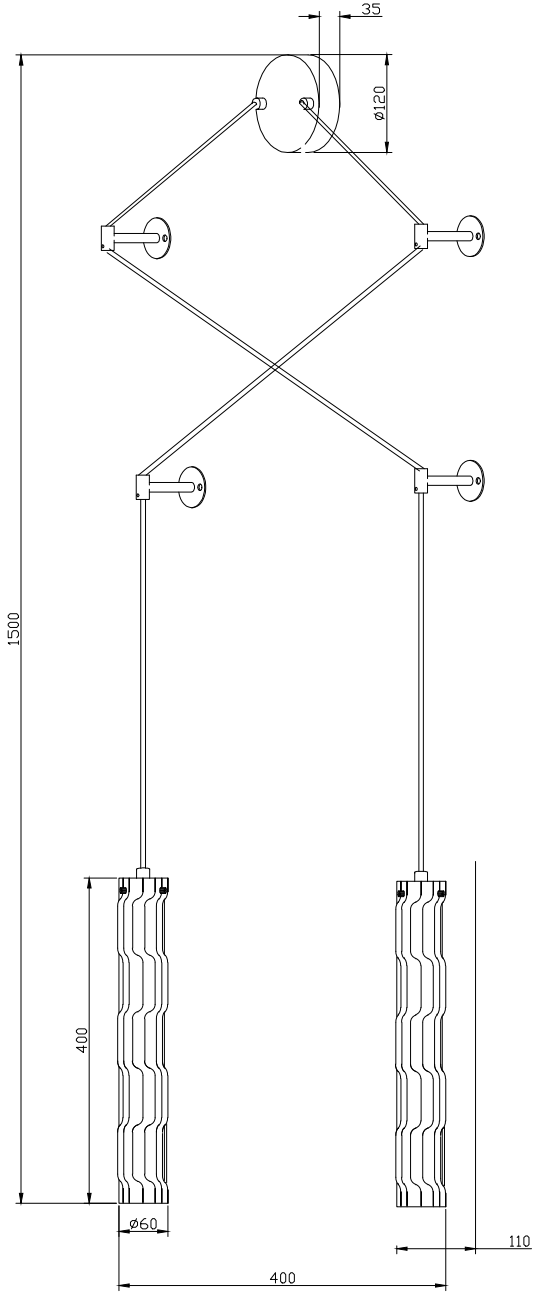
35
ø120
1500
400
ø60
110
400