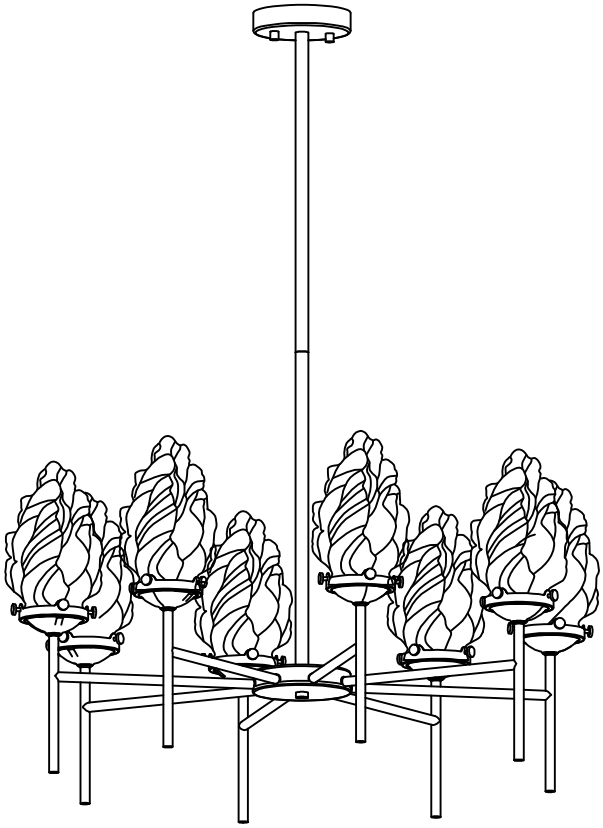

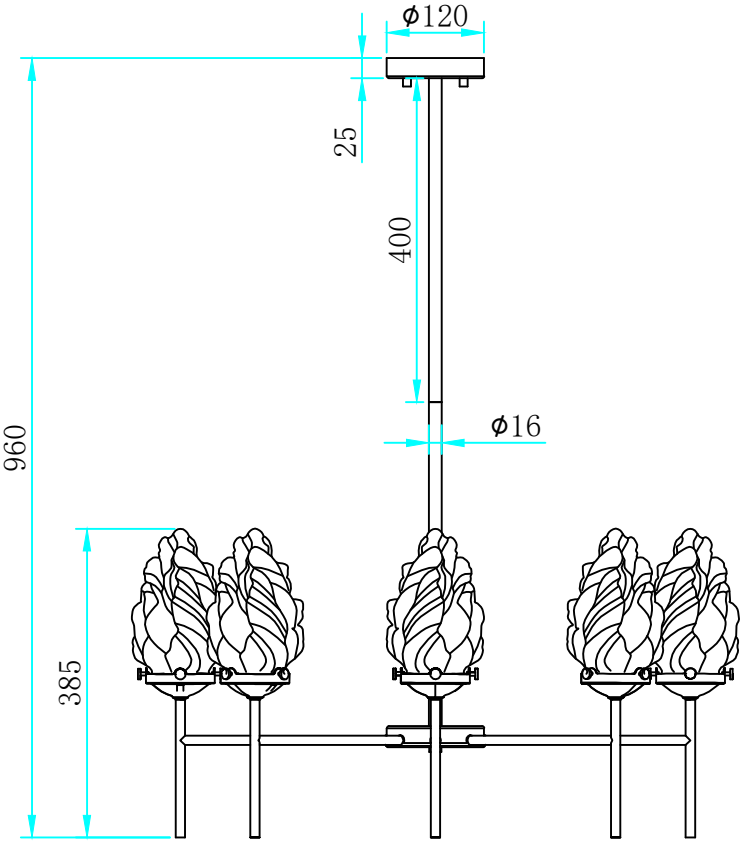
ϕ120
25
400
ϕ16
960
385

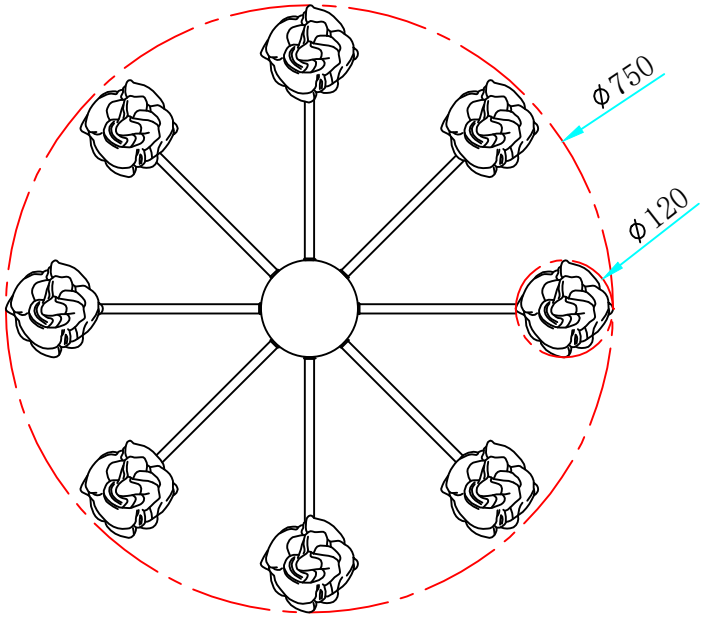
ϕ750
ϕ120