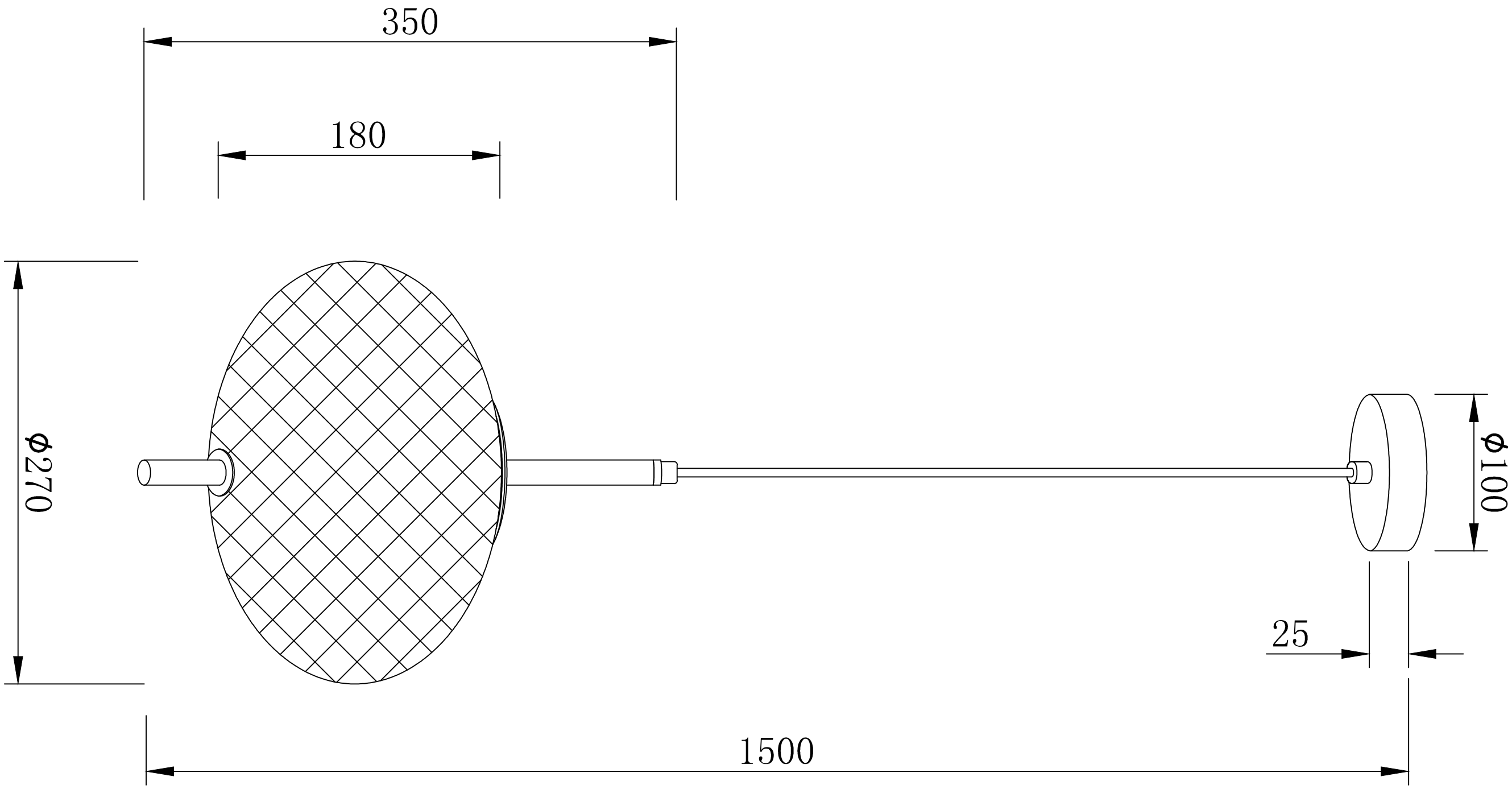
350
180
ϕ270
ϕ100
25
1500