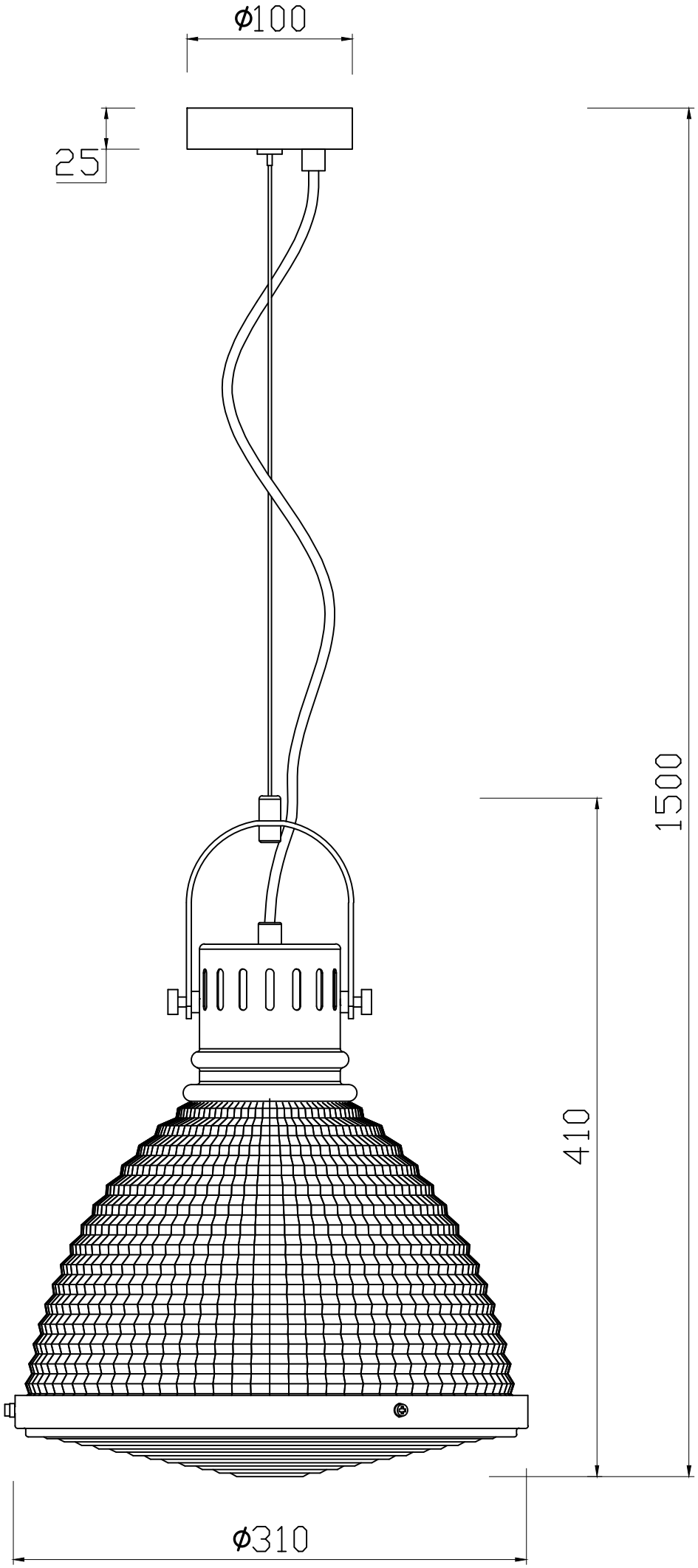
ϕ100
25
1500
410
ϕ310