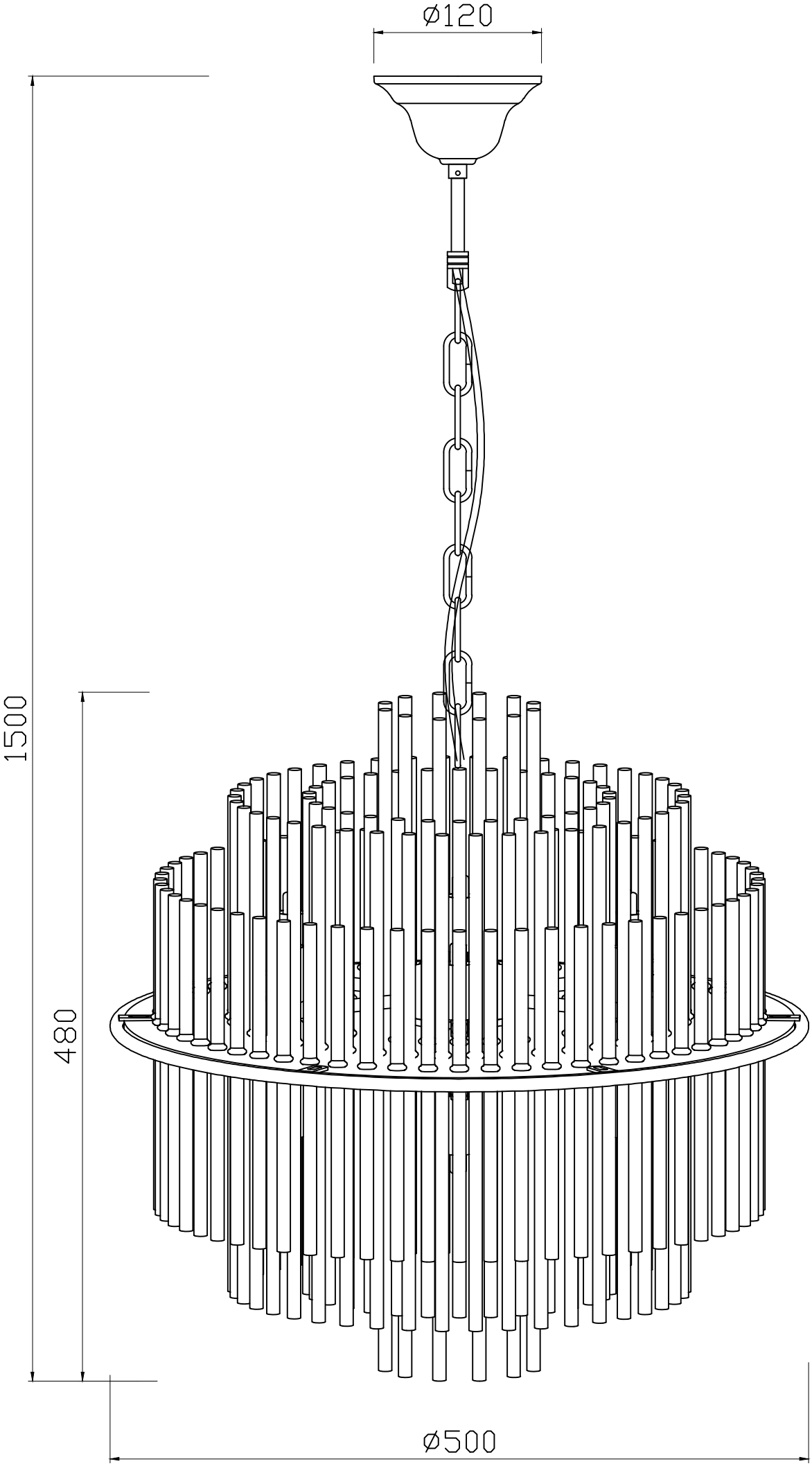
ø120
1500
480
ø500