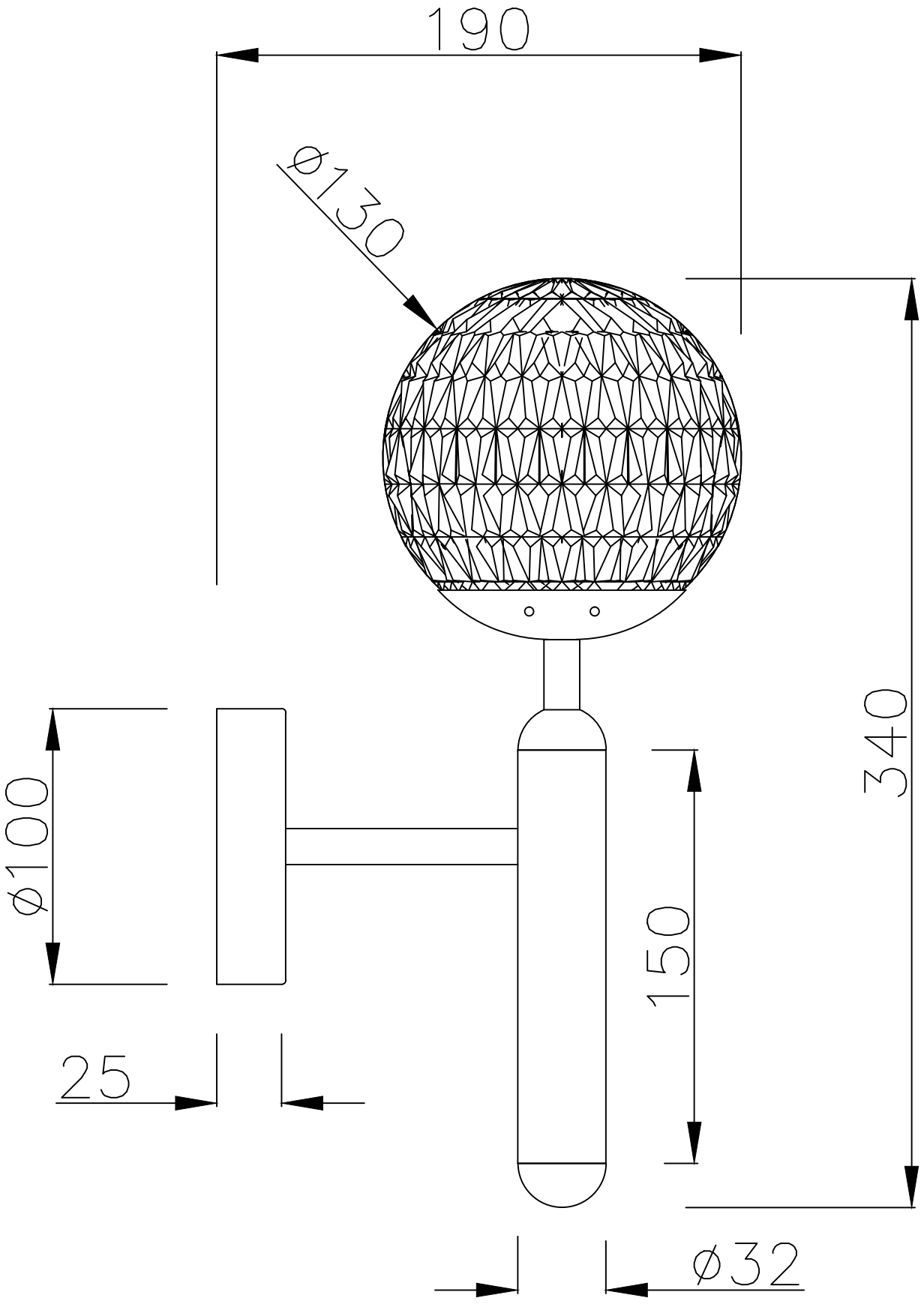
190
Ø130
340
Ø100
150
25
Ø32