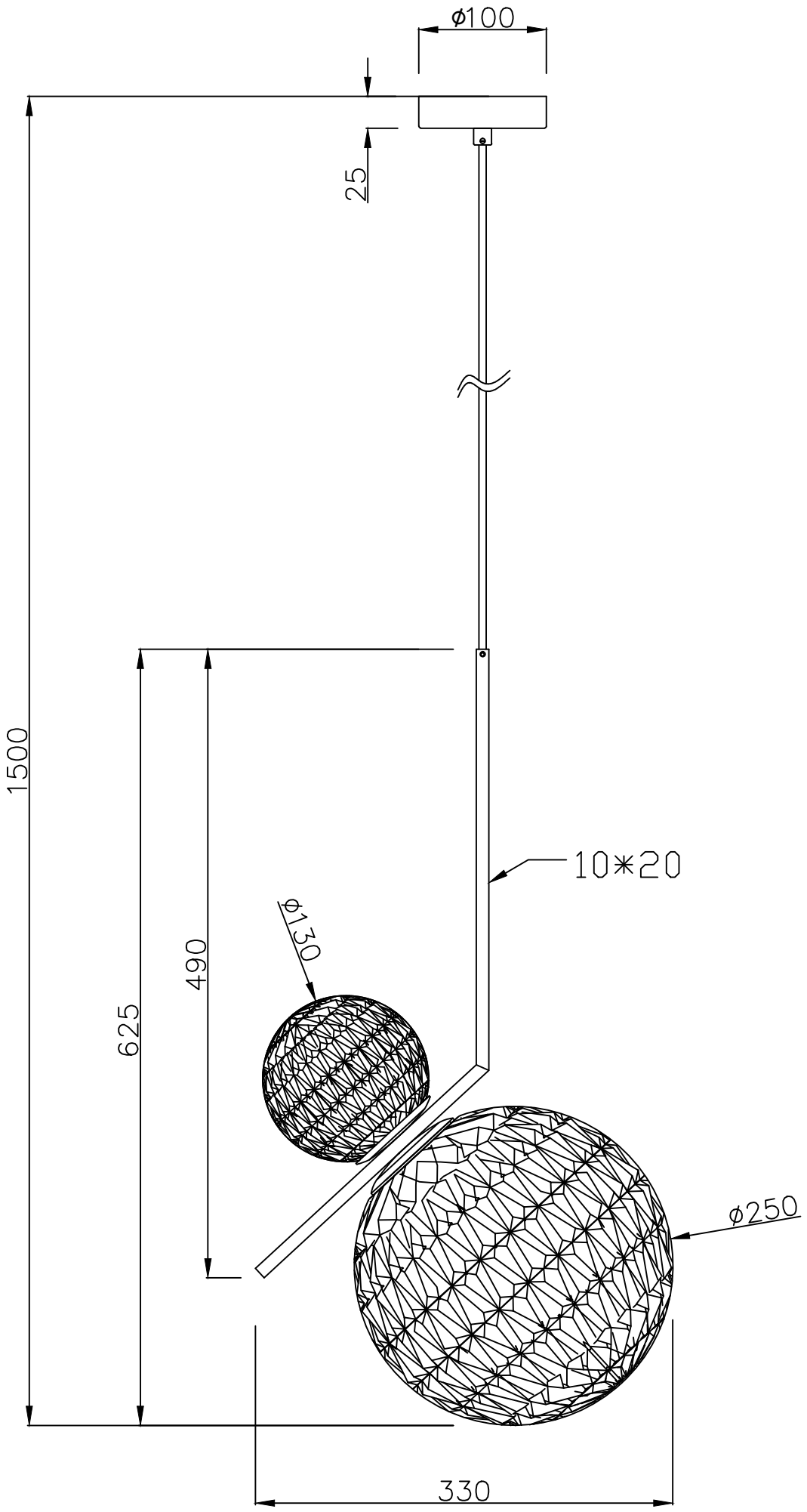
ϕ100
25
1500
625
490
10*20
ϕ130
ϕ250
330